Manuel d'utilisation

Amplificateur Intégré

MOON

I3.3

M O O N

Instructions Importantes de Sécurité

1. Lisez ces instructions.
2. Conservez ces instructions.
3. Observez tous les avertissements.
4. Suivez ces instructions.
5. N'utilisez pas cet appareil proche de l'eau.
6. Nettoyez seulement avec un chiffon sec.
7. Ne pas obstruer les ouvertures de ventilation. L'installation doit se faire conformément aux instructions du manufacturier.
8. Ne pas installer cet appareil près d'une source de chaleur, de type calorifère, radiateur, four, ou tout autre appareil produisant de la chaleur.
9. N'éliminez pas la sécurité que procure une prise secteur polarisée, ni sa mise à la terre. Une prise secteur a deux lames, une étant plus large que l'autre. Une prise secteur avec mise à la terre a deux lames et une troisième connectée à la terre. Ce troisième contact est là pour accroitre la sécurité. Si le cordon secteur fourni avec l'appareil ne rentre pas dans votre prise murale, consultez un électricien pour le remplacement de la prise défectueuse.
10. Protégez le cordon secteur des lieux de passage, ou des endroits où il pourrait être écrasé, particulièrement au niveau des prises murales ou du point où sort le câble secteur de l'appareil.
11. Utilisez seulement les cordons et les accessoires spécifiés par le manufacturier.

12. Employez seulement avec le chariot, le support, le trépied, ou la table spécifiée par le manufacturier ou vendu avec l'appareil. Quand un chariot est utilisé, soyez prudent quand vous déplacez l'ensemble chariot/appareil, pour éviter des blessures occasionnées par un basculement de la charge.

13. Débranchez cet appareil durant les orages ou quand il n'est pas utilisé pendant une longue période.
14. Pour tout service, référez-vous à du personnel qualifié. Un service est recommandé quand l'appareil a été endommagé, quand le cordon secteur a été abimé, quand du liquide a été renversé ou quand des objets sont tombés dans l'appareil. Un service sera aussi utile quand l'appareil aura été exposé à la pluie ou à de l'humidité, qu'il ne fonctionnera pas normalement ou qu'il aura subit une chute.
15. Aucune source produisant des flammes (bougies, etc.) ne devra être posée sur l'appareil.

AVERTISSEMENT: AFIN DE RÉDUIRE LES RISQUES D'INCENDIE OU LES CHOCS ÉLECTRIQUES, NE PAS EXPOSER CET APPAREIL À LA PLUIE OU À L'HUMIDITÉ.

Instructions Importantes de Sécurité (Suite)

Le symbole de la flèche éclair, placée dans un triangle équilatéral, renseigne l'utilisateur sur la présence de « voltage dangereux », non isolé, à l'intérieur de l'appareil et qui peut être de magnitude suffisante pour représenter un risque sérieux de choc électrique aux personnes.

Le point d'exclamation, placé dans un triangle équilatéral, renseigne l'utilisateur sur la nécessité d'effectuer une opération importante de sécurité ou de maintenance (service) décrite dans le manuel accompagnant l'appareil.

Le symbole "CE", visible à gauche, indique la conformité de cet appareil avec le « ECM » (Compatibilité électromagnétique) et le « LVD » (directives basse tension), standard de la communauté européenne.

Lisez attentivement et complètement toutes les instructions et recommandations avant d'utiliser votre Intégré i3.3

1. **TOUJOURS** débrancher votre système complet du secteur avant de connecter ou déconnecter des câbles ou de nettoyer vos appareils.
2. Le MOON i3.3 devra être connecté au secteur à l'aide d'un cordon mini d'une fiche trois broches, qui inclue une connexion à la terre. Pour éviter tous risques, les trois connections présentes sur la fiche secteur devront **TOUJOURS** être utilisées. Connectez votre MOON i3.3 à une source de courant alternative appropriée. Consultez la boite d'emballage, le panneau arrière de l'appareil pour connaitre le bon voltage à utiliser. Le branchement à une autre tension que celle indiquée peut entrainer des dommages et annuler la garantie.
3. Il **n'est pas recommandé** d'utiliser des extensions de cordon secteur pour cet appareil.
4. N'utilisez **JAMAIS** de produits de nettoyage combustible pour nettoyer votre appareil.
5. N'utilisez **JAMAIS** votre MOON i3.3 avec le capot retiré. Il n'y a pas de pièce réparable par l'utilisateur à l'intérieur de cet appareil. Un appareil ouvert, spécialement s'il est connecté au secteur, représente un danger potentiel mortel d'électrocution. Pour toutes questions concernant cet appareil, référez-vous à du personnel de service autorisé seulement.
6. Ne **JAMAIS** nettoyer l'intérieur de votre appareil avec un liquide. Si un liquide pénètre à l'intérieur du MOON i3.3, **débranchez-le immédiatement** du secteur et apportez-le à votre revendeur pour un contrôle complet.
7. N'aspergez ou ne versez **JAMAIS** de liquide dans votre MOON i3.3. Ne posez pas dessus, non plus, d'objets contenant du liquide, comme des vases à fleurs ou autres.
8. N'empêchez **JAMAIS** la circulation de l'air autour des aérations prévues, ni autour des ailettes de refroidissement.
9. Ne court-circuitez **JAMAIS** un fusible.
10. Ne remplacez **JAMAIS** un fusible par une autre valeur ou type que ce qui est recommandé.
11. N'essayez **JAMAIS** de réparer vous-même votre MOON i3.3. Si un problème survient, consultez votre revendeur MOON.
12. N'exposez **JAMAIS** votre MOON i3.3 à des températures extrêmement basses ou extrêmement élevées.
13. N'utilisez **JAMAIS** votre appareil dans des atmosphères qui présentent un danger d'explosion.
14. Gardez **TOUJOURS** les équipements électriques hors de portée des enfants.
15. Débranchez **TOUJOURS** les équipements électriques durant les orages.

Table des Matières

Félicitations Déballage 5

Introduction Installation & Placement..... 6

Contrôles de la face avant 7

Option Digitale (i3.3D)..... 8

Option Phono (i3.3P) 9

Option Phono (Suite) Réglages.....10

Option entrées XLR (i3.3X).....10

Connexions du Panneau Arrière 11

SimLink™ Utiliser le i3.3 12

Télécommande 13

Spécifications 14

Spécifications (Suite).....15

www.simaudio.com

IMPORTANT:
Lisez s'il vous plait ce manuel avant d'utiliser cet appareil :
Il contient des instructions importantes d'installation et d'utilisation.

Félicitations!

Merci d'avoir choisi le **Moon i3.3,** pour votre chaîne de haute fidélité. Cet amplificateur intégré, présenté dans un élégant châssis, a été conçu afin d'offrir une reproduction audio haut de gamme, tout en conservant les attributs de la signature sonore sur laquelle Simaudio a bâti sa solide réputation. Nous n'avons ménagé aucun effort pour nous assurer qu'il s'agisse du meilleur Intégré disponible sur le marché dans sa catégorie. De plus, les nombreuses options proposées permettent d'obtenir l'appareil le plus polyvalent qui soit.

Nous fabriquons des appareils audio de haute performance depuis plus de vingt cinq ans et le savoir-faire acquis à travers ces années d'expériences cumulées est une raison importante pour laquelle les appareils de Simaudio sont si musicaux.

Les performances de votre Intégré **Moon i3.3** vont s'améliorer durant les quatre premières semaines d'utilisation (environ 400 heures d'écoutes). C'est le résultat du rodage des nombreuses pièces de qualité à l'intérieur de l'appareil.

Prenez le temps de lire ce manuel attentivement pour vous familiariser avec cet appareil avant de l'utiliser. Nous recommandons de conserver ce manuel en lieu sûr pour de futures références. Nous espérons que vous aurez autant de plaisir à écouter de la musique avec cet appareil, que nous avons eu à le concevoir et le fabriquer.

Les informations continues dans ce manuel sont sujettes à changement sans préavis.

Déballage

Prenez soin de déballer le **Moon i3.3** délicatement. Les accessoires suivants doivent être inclus avec votre Intégré :

- ✓ *Câble secteur*
- ✓ *Télécommande standard, avec piles fournies*
- ✓ *Ce manuel de l'utilisateur*
- ✓ *Carte de garantie (États-Unis et Canada seulement)*

Dès que l'Intégré est correctement retiré de sa boîte, inspectez visuellement l'extérieur de l'appareil et, s'il y a lieu, signaler sans attendre tout dommage de transport à votre revendeur. Nous suggérons fortement de conserver la boîte originale et son matériel d'emballage, au cas où vous auriez à déplacer l'appareil éventuellement.

Placez l'intégré à plat, sur une surface rigide. Veillez à ce qu'il ne soit pas à proximité d'une source de chaleur, ni directement au soleil. Si l'appareil est amené soudainement d'un environnement froid à un environnement chaud, attendez que l'appareil atteigne une température normale avant de l'utiliser. De la condensation à l'intérieur pourrait causer problème.

Veuillez écrire votre numéro de série dans l'espace prévu ci-dessous

MOON i3.3 Série No.: _____

Introduction

Votre **Amplificateur intégré i3.3 MOON** possède de nombreuses caractéristiques qui le place dans une classe de produits mondialement reconnus. Voici un condensé de ses principales caractéristiques :

Une **alimentation surdimensionnée** utilisant un transformateur torique sur cahiers des charges de Simaudio

Puissance de sortie de **100 Watts par canal** sous 8 Ohms et **200 watts sous 4 Ohms**

Cinq entrées haut niveaux incluant un « Jack 1/8 » en façade pour les lecteurs Media.

Une **sortie écouteurs** sur prise ¼ en face avant

Un **circuit Digital/Analogique** en option pour utilisation d'un PC, d'un serveur de musique digital ou d'un transport externe

Un **circuit phono** en option avec possibilité d'ajustement de gain, de capacité et de résistance de charge

Un **circuit d'entrées XLR** en option

Télécommande multi fonctions

Port RS-232 i) Bi-directions intégral pour des installations personnalisées. ii) Possibilités de mise à niveau.

Télécommande infra rouge pour des contrôles externes.

Deux paires de **transistors bipolaires** par canal pour la section de puissance

Opération en **Classe A les 5 premiers Watts**, pour une meilleure efficacité.

Tracé de circuit imprimé en **cuivre pur plaqué or** avec des caractéristiques de basse impédance.

Composants électroniques de **très haute qualité** et **rigoureusement sélectionnés.**

Conçu avec refroidisseur, le châssis au complet servant aussi de radiateur de distribution de chaleur

Construction en **châssis rigide**, pour minimiser les effets des vibrations extérieures

Conçu pour être **allumé en tout temps,** pour des performances optimales.

Température de fonctionnement très basse, pour une plus grande durée de vie.

Installation & Placement

Le **MOON i3.3** demande une raisonnable ventilation pour maintenir ses fonctions optimales. Il devra donc être installé dans un espace plus grand que lui pour lui permettre une bonne dissipation de sa chaleur. Cet Intégré devra aussi être posé sur une surface solide. Vous éviterez de le placer près d'une source de chaleur, dans un compartiment fermé ou dans tout autre endroit non ventilé, ce qui pourrait compromettre ses performances et sa durabilité.

Le **i3.3** utilise un transformateur torique à faible rayonnement mais il sera préférable de ne pas l'installer près d'une table de lecture de disques (vinyles) ou d'un préamplificateur phono, appareils sensibles aux interférences EMI.

Vous ne devez jamais placer un autre appareil directement au dessus du i3.3

Contrôles de la face avant

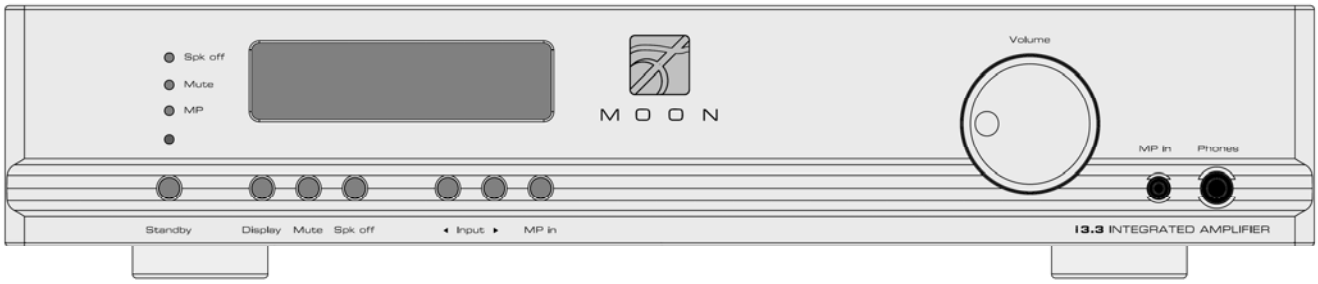

Figure 1: MOON i3.3 Face avant

Le panneau avant ressemble à la Figure 1 (Ci-dessus). La large fenêtre de visualisation indique l'entrée sélectionnée. Si votre i3.3 est équipé de l'option entrée digitale, des informations additionnelles vont apparaitre dans la fenêtre. Référez-vous à la section intitulée « Option digitale » page 8, pour de plus amples informations.

Directement sous la fenêtre de visualisation sont placés sept (7) boutons:

Le bouton « Stand by » désengage la section d'entrée du reste des circuits du i3.3. Lorsque le mode d'attente « Stand by » est enclenché, tous les circuits audio demeurent alimentés pour conserver les performances optimales. Quand on passe du mode d'attente au mode en fonction, toutes les entrées et le contrôle de volume seront mémorisés à la cession d'écoute précédente. La DEL bleue ne s'allumera pas en mode d'attente.

Le bouton « Display » vous permet d'éteindre ou d'allumer la fenêtre de visualisation.

Le bouton "Mute" met en sourdine le signal de sortie aux haut-parleurs, au casque d'écoute et aux connecteurs RCA « Pre out » (référez-vous à la section intitulée « Connections du panneau arrière » pour de plus ample détails. En pressant le bouton « Mute » une seconde fois, le volume retournera à son niveau précédent. Lorsque le signal est mis en sourdine, la DEL rouge "Mute" clignotera.

Le bouton "SPK Off" (haut-parleurs hors circuit) désengagera seulement les connections haut-parleurs du I3.3. Cette caractéristique est vraiment pratique lors de l'utilisation d'écouteurs. Le signal disponible aux prises RCA « Pre out » restera également disponible. La DEL s'allumera signifiant que la fonction « Speaker Off » est enclenchée.

Les deux (2) boutons nommés ◄ **INPUT** ► vous permettent de changer les entrées en séquence, soit d'un coté ou de l'autre, en progression avant (►) ou en progression arrière (◄) . Selon les options installées, l'ordre des entrées en progression avant (►) est le suivant :

Appareil sans option:	"CD", "A1", "A2" and "A3"
Appareil avec toutes les options installées:	"CD", "A1", "A2", "PH", "B1", "D1", "D2", "D3" et "D4"

Les abréviations ci-dessus correspondent directement à ce qui est indiqué sur les prises arrière du i3.3. Par défaut, l'entrée « CD » est définie pour être utilisée avec un lecteur CD mais vous pouvez utiliser un tout autre type de source.

"A1", "A2" et "A3" sont destinées à tout autre type de sources à sorties analogiques. Si l'option « Phono » est installée, l'entrée « A3 » est remplacée par « PH ». Si vous avez l'option XLR, "B1" apparaitra après l'entrée "A3" / "PH". Finalement, si vous possédez l'option digitale, "D1", "D2", "D3" et "D4" apparaitront après "B1" (si vous avez l'option digitale) ou après "A3" / "PH". Les entrées optionnelles apparaissent que si les options sont installées.

Le bouton (pour Media Player) a son entrée correspondante située à l'extrême droite de la face avant, pour un accès facile. La connexion se fera à l'aide d'un connecteur mini-jack 1/8", qui est le plus commun des connecteurs de lecteur Media. Lorsque cette connexion est utilisée, une DEL s'allumera sur le coté gauche de la face avant. Lorsque l'entrée "MP" est utilisée, la fenêtre de visualisation s'éteindra automatiquement.

Le contrôle de volume rotatif détermine le niveau de sortie. En le tournant dans le sens des aiguilles d'une montre, on augmente le volume, en tournant dans le sens contraire, on diminue le volume.

La prise écouteurs sera utilisée pour brancher une paire d'écouteurs stéréo à votre i-1. Cette prise écouteurs est au standard « Jack » ¼. Quand une paire d'écouteurs est utilisé avec le i-1, les borniers haut-parleurs recevront toujours le signal; c'est pour cette raison que le i-1 possède un bouton poussoir « Spk Off ».

Option entrées Digitales

L'option d'entrées digitales possède quatre (4) connecteurs séparés: "D1" utilise un connecteur optique de type Toslink. "D2" et "D3" une prise RCA femelle S/PDIF et "D4" un connecteur de type -B USB. L'entrée "D1" est dédiée à une source équipée d'une sortie Toslink digitale comme par exemple les récepteurs de type satellites. Les entrées "D2" et "D3" sont destinées aux sources équipées de sorties digitales S/PDIF tels les lecteurs de disques DVD, les serveurs de musique ou les baladeurs. L'entrée "D4" pourra être utilisée avec un ordinateur en connexion USB ainsi qu'avec des softwares iTunes ou Winamp. Vous ne pouvez pas connecter une drive Flash USB à cette entrée "D4".

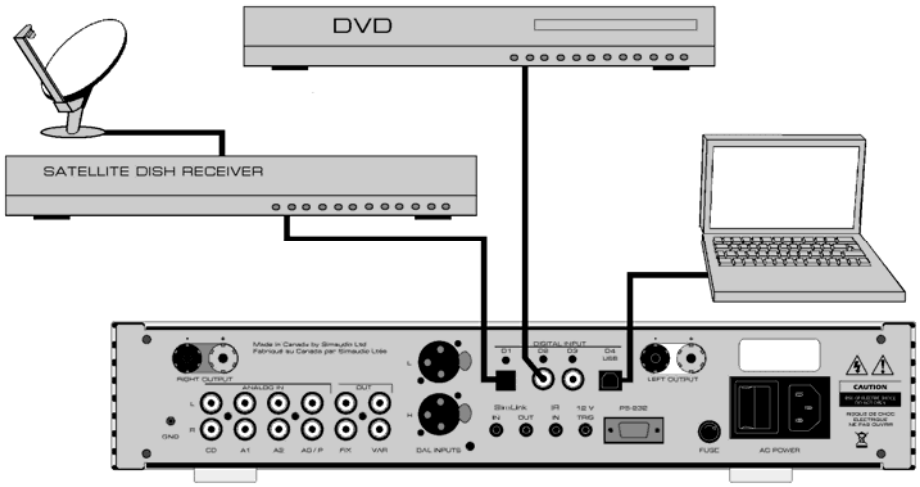

Figure 2: MOON i3.3 Exemples de connexions digitales possibles.

Lorsque vous sélectionnez une des entrées digitales, telles celles décrites précédemment, la fenêtre de visualisation affichera l'entrée digitale utilisée. En même temps, le coté droit de la fenêtre affichera quatre pointillés « ---- » signifiant que le i3.3 procède au verrouillage du signal digital ; cette opération peut prendre plusieurs secondes. Une fois le verrouillage terminé, les quatre pointillés seront remplacés par la fréquence d'échantillonnage. Si le signal ne peut pas être verrouillé, les pointillés demeureront visibles dans la fenêtre. Le **MOON i3.3** peut verrouiller une des sept (7) fréquence d'échantillonnage suivante : 32.0kHz, 44.1kHz, 48.0 kHz, 88.2kHz, 96 kHz, 176.2kHz and 192kHz.

Section Phono Optionnelle

L'intégré **MOON i 3.3** est proposé avec une entrée phono optionnelle. Cette option ne peut être installée que par un revendeur Moon autorisé ou par Simaudio.

Carte phono:

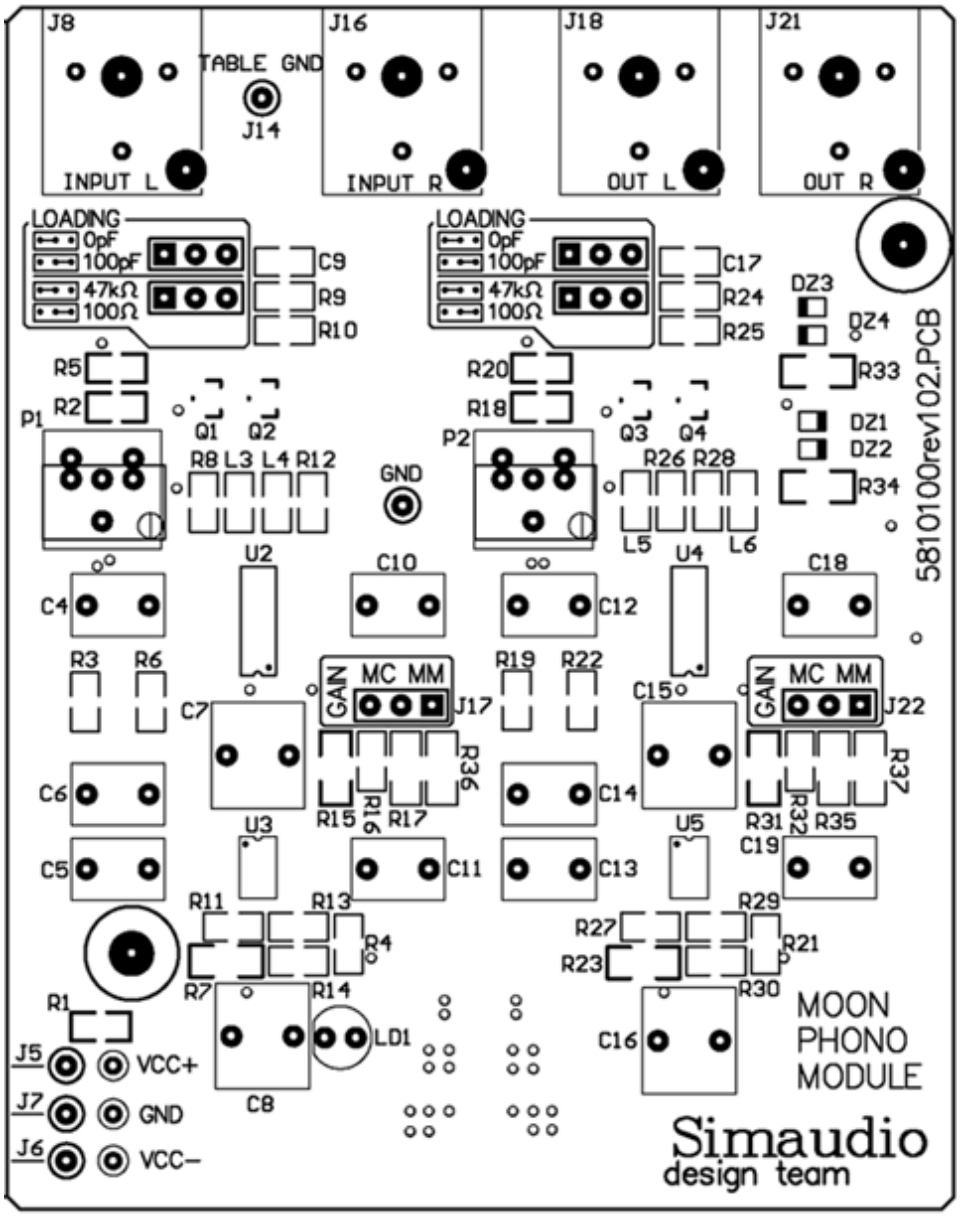

Figure 3: MOON i3.3 Carte optionnelle du circuit phono

Section Phono Optionnelle (Suite). Réglages

Cellules à aimants mobiles : L'option préamplificateur Phono est réglée par défaut sur la position aimant mobile. La capacité de charge est réglée sur 100pF. Aussi, chacun des cavaliers est monté dans la position la plus à droite ; (Connecteur C9, canal gauche et C17 canal droit). Le réglage de résistance est positionné sur 47KΩ: Chaque cavalier est monté sur la position la plus à droite du sélecteur ; (Connecteur R9, canal gauche et R24 canal droit). Le réglage de gain d'une cellule à aimant mobile doit être positionné sur 40dB. Les cavaliers seront donc montés sur la position la plus à droite : (Connecteur J17, canal gauche et J22 canal droit).

Cellules à bobines mobiles: Si vous utilisez une cellule à bobine mobile et pour configurer votre carte phono, nous recommandons de régler la capacité de charge sur 0pF. Dans ce cas, les cavaliers seront placés sur la position la plus à gauche des connecteurs : (C9, canal gauche et C17 pour le canal droit). La résistance devra être réglée sur 100Ω et chaque cavalier positionné le plus à droite dans le connecteur ; (R9, pour le canal gauche et R24 pour le canal droit). Le réglage de gain d'une cellule à bobine mobile doit être 60dB. Dans ce cas les cavaliers seront placés dans la position la plus à gauche : (J17, canal gauche et J22, canal droit).

Chaque connecteur de réglages de capacité, de résistance et de gain devra toujours avoir un cavalier inséré, autrement le la carte phono produira un signal en sortie. Vous devrez aussi vous assurer d'un réglage identique sur chaque canal, pour éviter un déséquilibre entre les canaux de votre système audio.
Lorsque tous les ajustements sont terminés, replacez délicatement le capot supérieur de votre i3.3.

Connections externes: Une fois installée et réglée, la carte phono optionnelle est maintenant disponible sur la paire de connecteurs d'entrée RCA (notée A3/P). Une connexion de masse est disponible pour votre table de vinyle (marquée « GND »), placée à l'extrême gauche de la face arrière du i3.3.

Option entrées balancées

Si vous avez choisi votre i3.3 équipé de l'option balancée, une paire de connecteurs XLR est disponible. Nous vous suggérons d'utiliser principalement ces prises XLR si vous possédez le CD3.3 (possédant la même option) ou tout autre source munie de prises d'entrée XLR.

Panneau de connections arrières

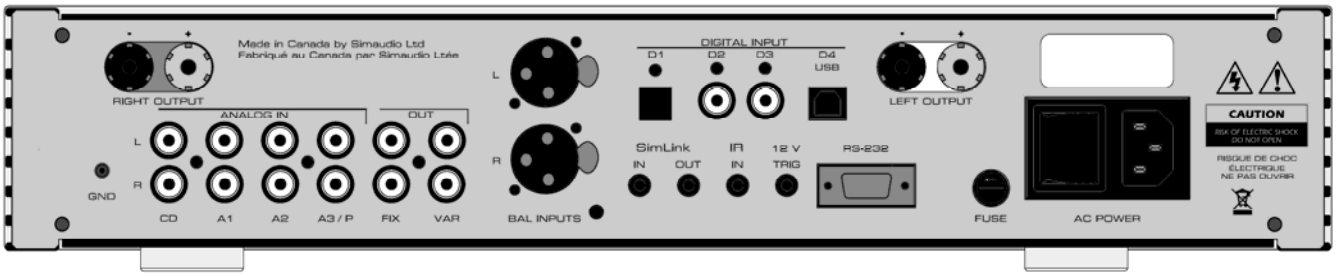

Figure 2: MOON i3.3 Panneau arrière

Le panneau arrière ressemble à celui de la figure 2 (Voir ci-dessus). Il possède quatre (4) paires de connecteurs RCA, repérées CD, A1, A2, A3/P. Les connections au canal gauche sont les prises RCA du dessus et les connections inférieures sont réservées au canal droit

L'**Amplificateur intégré i3.3 MOON** dispose aussi d'une paire de prises RCA nommées « VAR ». Cette sortie de pré amplification permettra d'utiliser le i3.3 avec un autre amplificateur de puissance. Le niveau de sortie du i3.3, utilisé comme préamplificateur, sera ajusté à l'aide du contrôle de volume.

À droite des entrées "Pre Out", des connections entrée-sorties sont disponibles pour des branchements de communication externes. De gauche à droite, deux (2) connecteurs « Simlink™ » repérés « in » et « out » sur mini Jack 1/8. Référez-vous, s'il vous plait, à la section suivante intitulée « Simlink™ » pour de plus amples informations.

La prise suivante, « IR », avec un mini jack de 1/8, sera utilisée pour des commandes infrarouges et un port de contrôle bi directionnel RS 232 est disponible (sur connecteur DB9) pour permettre des intégrations personnalisées.

Suivant la section de connexion de communication, directement au dessus de la plaque du numéro de série, sont placées deux borniers doubles pour enceintes. Connectez vos haut-parleurs avec le câble de votre choix en veillant à bien respecter les polarités ("+" , "-").

Pour terminer la description de ce panneau arrière, vous trouverez le réceptacle IEC de tension secteur pour le câble fourni, avec son interrupteur principal de mise sous tension ("0"=hors fonction, "1"=en fonction) et son tiroir de fusible incorporé.

SimLink™

La liaison SimLink™ permet une communication entre les appareils MOON. Par exemple, si vous voulez connecter le **i3.3** au lecteur Moon CD3.3 via le SimLink™, pressez le bouton Power sur le **i3.3** et le **CD3.3** sera automatiquement dirigé vers son entrée correspondante.

Une deuxième caractéristique du SimLink™ implique la fonction "Standby". En pressant et en maintenant le bouton "Standby" pendant 2 secondes, les **i3.3** et **CD3.3,** connectés via le SimLink, se placeront en mode d'attente (« Stand by »). La même logique s'appliquera du mode d'attente au mode actif.

Les règles de base du SimLink™ sont vraiment simples. Vous devrez toujours brancher le connecteur min Jack "SimLink™ Out" (avec le câble fourni) au connecteur mini-jack "SimLink™ In". Si par inadvertance, vous branchez deux connecteurs « IN » ensemble ou deux connecteurs « OUT » ensemble, la communication ne se fera pas et le "SimLink™ ne fonctionnera pas. Il n'y a pas de composant dominant dans les liaisons en chaine du SimLink™ : Aucun n'agit comme un contrôleur principal de communication.

Utiliser le i3.3

Nous vous recommandons de toujours laisser votre **MOON i3.3** sous-tension, pour maintenir en tout temps un niveau de performance optimale et de n'utiliser que le mode "Standby" pour l'éteindre. Dans l'éventualité ou vous vous absentez pour quelques jours, ou en cas d'orages, il peut être plus prudent d'éteindre complètement l'intégré par l'interrupteur général, à l'arrière de l'appareil. Rappelez-vous alors que si le **i3.3** peut fonctionner immédiatement après avoir été rallumé, il ne donnera ses performances sonores optimales, qu'après quelques heures de réchauffement.

Allumer votre MOON i3.3 pour la première fois

Avant d'allumer l'appareil pour la première fois, vérifiez que tout est branché correctement, ensuite :

1) Mettez l'appareil sous tension en appuyant sur l'interrupteur principal du panneau arrière, identifié "POWER" de sorte qu'il se trouve dans la position '1' (on).

2) Appuyez sur le bouton "Standby" du panneau avant. La DEL bleue s'allumera pour confirmer le fonctionnement normal.

Séquence de mise en marche

Pour éviter tout risque de bruit émanant de vos haut-parleurs lors d'une séquence d'ouverture ou de fermeture de votre système, nous vous suggérons :

1) De toujours allumer votre source *avant* d'avoir allumé votre Intégré i3.3.

2) De toujours éteindre votre source *après* avoir éteint l'Intégré.

Télécommande

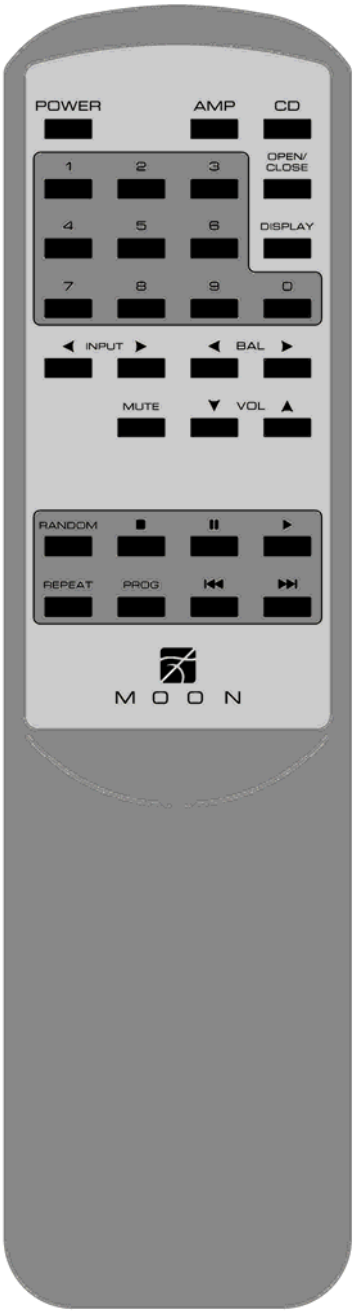

Télécommande: Figure 3

La télécommande « CRM » toutes fonctions de votre **i3.3** (Figure 3), utilise le protocole de communication Philips RC-5. Cette télécommande peut être utilisée avec tout autre appareil Simaudio Moon.

Deux batteries de type "AA" (incluses) sont nécessaires. Pour les installer, faites simplement glisser la face arrière de la télécommande, en suivant la direction de la flèche. Placez les batteries dans le bon sens et remettez la face arrière de la télécommande.

Pour rendre active votre télécommande avec votre **i3.3,** vous devez d'abord appuyer sur le bouton « AMP ».

Le bouton "Power", dans le coin supérieur gauche, mettra votre appareil en marche ou en mode d'attente (Stand by).

Certain boutons de cette télécommande fonctionnent de la même façon que les boutons que vous rencontrerez sur le panneau avant de votre **I3.3**. (Référez-vous aux pages 7 à 9, pour une description détaillée.)

Les deux boutons ◄ **INPUT** ► permettent de changer l'entrée que vous désirez parmi les 4 disponibles, (dans un sens ou un autre); par exemple, si vous voulez passer de l'entrée « CD » à l'entrée « A3/P », vous devrez appuyer trois fois sur la commande ◄ **INPUT ou INPUT** ► pour faire ce choix. Chaque pression n'effectuera qu'un seul choix de changement

Les 2 boutons intitulés ▼ **VOL** ▲ permettent de contrôler le volume. Si vous appuyez sur ▼ **VOL,** vous diminuerez le volume, si vous appuyez sur **VOL** ▲ vous l'augmentez. Vous pourrez soit appuyer une seule fois sur ces boutons ou les maintenir appuyés, pour parfaire votre ajustement de volume.

Le bouton "Mute" coupe la sortie du volume. En pressant une seconde fois ce même bouton, vous rétablirez le volume à sa position précédente.

Spécifications

Configuration	Stéréo
Transformateur d'alimentation	400VA
Capacité de filtrage	40,000µF
Classe d'opération - Amplificateur	Classe A/B
Entrées non balancées	4 (RCA)
Entrée Mini-jack	1 (1/8")
Entrées optionnelles balancées	1 (XLR)
Sensibilité d'entrée	370mV – 3.0V RMS
Impédance d'entrée	11,000Ω
Sortie préampli	1 (RCA)
Sortie écouteurs	1 (1/4" Stéréo TRS)
Transistors de sortie - Amplificateur	Bipolaires – 2 par canal
Connecteurs de sortie haut-parleurs	isolés
Puissance de sortie @ 8Ω	100 Watts par canal
Puissance de sortie @ 4Ω	200 Watts par canal
Impédance de sortie	0.04Ω
Facteur d'amortissement	> 200
Gain	37dB
Rapport Signal-bruit	101dB @ pleine puissance
Tension de sortie maximum	22 Volts
Temps de montée	20V/µs
Courant maximum – Instantané	22 Ampères
Courant maximum – Continu	12 Ampères
Réponse en fréquence	10Hz - 100kHz +0/-3dB
Diaphonie @ 1kHz	-78dB
Distortion d'intermodulation	< 0.05%
DHT (20Hz - 20kHz @ 1 watt)	< 0.015%
DHT (20Hz - 20kHz @ 50 watts)	< 0.02%
Télécommande	Toutes fonctions (CRM)
Tensions secteur	120V / 60Hz ou 240V / 50Hz
Poids à l'expédition	22 lb. / 10 Kg.
Dimensions (L x H x P, pouces)	16.88 x 3.5 x 14.75
Dimensions (L x H x P, cm)	43 x 9 x 37,5

Section Phono *Optionnelle*:

Impédance d'entrée	Ajustable - 100 Ohms et 47K Ohms
Capacité d'entrée	Ajustable - 0pF et 100pF
Gain	Ajustable 40dB et 60dB
Seuil de saturation en entrée @ 40dB de gain	58mV RMS
Seuil de saturation en entrée @ 60dB de gain	3mV RMS
Rapport Signal-bruit (pleine échelle @ 40dB de gain)	107dBr
Rapport Signal-bruit (pleine échelle @ 60dB de gain)	85dBr
Réponse en fréquence	20Hz - 20kHz (±0.5dB)
Diaphonie @ 1kHz	-97dB
Distorsion d'intermodulation	< 0.009%
DHT (20Hz - 20kHz)	< 0.001%

Spécifications (suite)

Section Convertisseur Digital / Analogique *Optionnel*:

Connexions digitales	S/PDIF (RCA) x 2 USB x 1 TosLink x 1
Impédance d'entrée digitale (S/PDIF)	75 Ohms @ 0.5 Volts
DAC / Filtre digital	BurrBrown PCM1793
Résolution	16 - 24 bits
Fréquence d'échantillonage	44.1 - 192kHz
Réponse en fréquence (audible)	20Hz - 20kHz +0/-0.2dB
Réponse en fréquence (pleine échelle)	2Hz - 72kHz +0/-3dB
DHT @ 1kHz, 0dBFS (Pondéré A)	< 0.001 %
Distorsion d'intermodulation	< 0.004 %
Capacité dynamique	> 116dB
Rapport Signal Bruit	> 115dB @ Pleine sortie
Temps de montée	50V/µs
Séparation des canaux	> 115dB
Linéarité à bas niveau	±1.0dB en dessous de 120dBFS
Jitter	< 25 picosecondes RMS

Assignement des broches XLR:	Contact 1	Masse
	Contact 2	Positif
	Contact 3	Négatif

12 Volts Trigger:	Logique	Directe (0V fermé, 12V ouvert)
	Jack	3.5mm de type microphone
	Impédance d'entrée	1kΩ
	Courant consommé	12mA

NOTE: In the event that you require the RS-232 codes for your **MOON 3.3**, please contact Simaudio Ltd. directly by either email (service@simaudio.com) or by toll-free telephone (877-980-2400).

Fusibles de remplacement: Version 120V utilisez un 5A Fusion rapide (Type 3AG).
Version 230V utilisez un 3A Fusion rapide (Type 3AG).